Profil

- Codeur rotatif absolu redondant de sécurité
- Interface CANopen Safety ou CANopen redondant
- Utilisable dans les application jusqu'au niveau de performance Pld
- arbre creux jusqu'à un ø de 15 mm
- Disponible dans un boîtier résistant au brouillard salin
- Grande compatibilite CEM
- Type de protection IP67
- Avec technologie PURE MOBILE

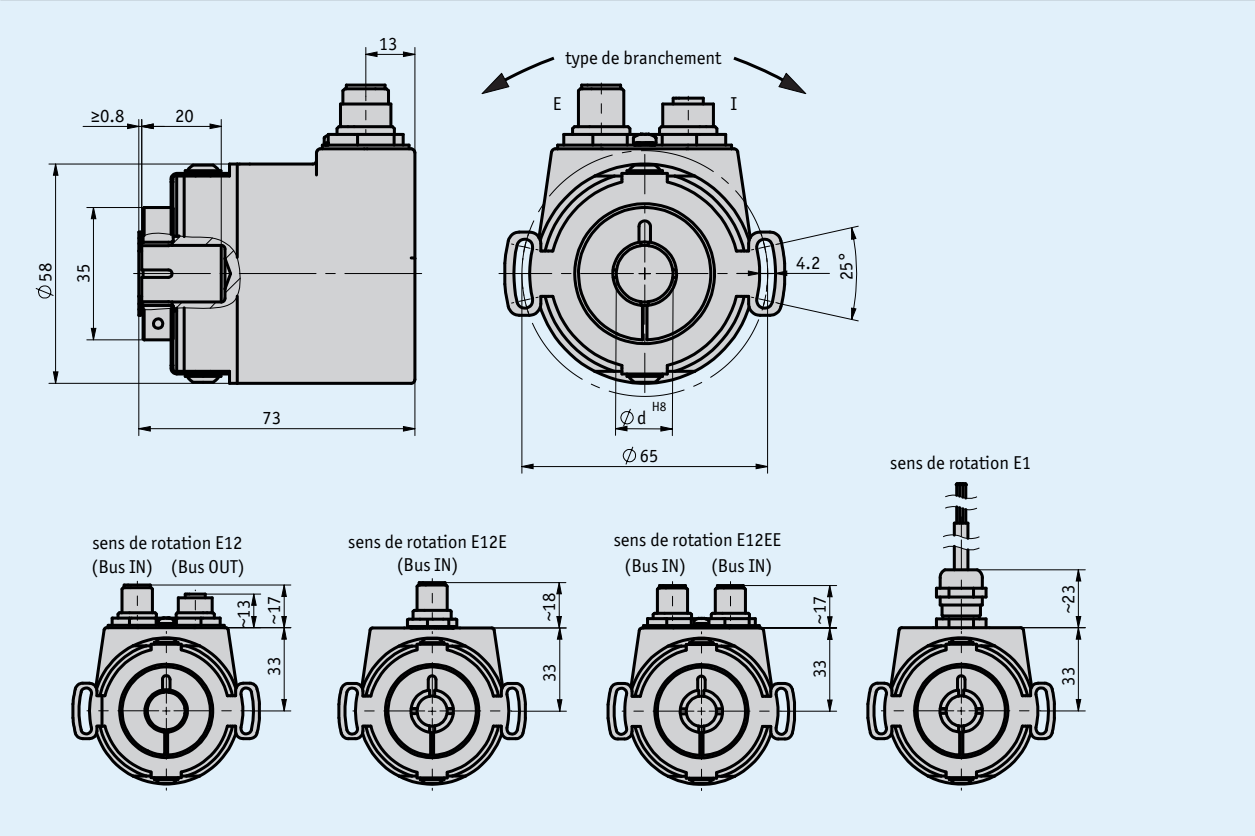

Donnnées mécaniques

Caractéristique	Caractéristiques techniques	Complément
Arbre	acier spécial inoxydable	
Bride	aluminium	
Boîtier	aluminium moulé sous pression	revêtement KTL
Régime	≤3000 tr/min	
Couple d'inertie	≤110 gcm^2	
Couple de démarrage	≤3 Ncm	à 20 °C
Contraintes de l'arbre	≤80 N	radial
	≤40 N	axial
Gaine de câble	PVC	type de connexion E1

Données électriques

Caractéristique	Caractéristiques techniques	Complément
Tension de service	8 ... 36 V CC	protégé contre l'inversion de polarité
Consommation de courant	20 mA	pour 36 V, par codeur
	28 mA	pour 24 V, par codeur
	76 mA	pour 8 V, par codeur
Puissance absorbée	≤800 mW	sans charge, par codeur
mémoire de paramètres	10^5 cycles	est également valable pour les opérations de calibrage
Affichage d'état	2 LED tricolores (rouge/vert/jaune)	état de l'appareil/état CAN
Capacité de charge	±60 V	interface CAN
Interface	selon ISO 11898, non séparé galvaniquement	CANopen, CiA 301, CiA 303, CiA 305, CiA 406
	selon ISO 11898, non séparé galvaniquement	CANopen Safety, CiA 301, CiA 303, CiA 305, CiA 406, EN 50325-5
Adresse	1 à 127	ID nœud, par SDO ou Layer Setting Service (LSS)
Vitesse en bauds	20 kbit/s	
	50 kbit/s	
	125 kbit/s	
	250 kbit/s	
	500 kbit/s	
	800 kbit/s	
	1 Mbit/s	
Temps de cycle	typique 1.5 ms	
Heure d'enclenchement	<150 ms	
Type de branchement	1 connecteur M12 (code A)	5 pôles, 1 broche (type de connexion E12E), bus de terrain et alimentation reliés à l'intérieur
	2 connecteurs M12 (codage A)	5 pôles, 1 broche, 1 douille (type de connexion E12), 5 bus de terrain et alimentation reliés à l'intérieur
	2 connecteurs M12 (codage A)	5 pôles, 2 broches, (type de connexion E12EE), bus de terrain et alimentation séparés
	extrémité de câble ouverte	type de branchement E1, bus de terrain et alimentation reliés à l'intérieur

Données de système

Caractéristique	Caractéristiques techniques	Complément
Détection	magnétique	
Résolution	14 bit	tour simple, 16384 pas/tour
Plage de mesure	1 tour(s)	tour simple
	4096 tour(s)	
Taux de défaillance	206.1 an(s)	à 40 °C (MTBF) selon SN 29500
	580 an(s)	à 60 °C (MTTFd) par canal
	196 FIT	à 60 °C (PFH) 1 FIT = 1.0 E – 09 1/h
Découverte d'erreur	77 %	à 60 °C (DCavg) selon ISO13849-1, annexe E.2
autorisation	E1	UN ECE R10 Numéro d'autorisation : E1*10R05/01*8898*00

Conditions ambiantes

Caractéristique	Caractéristiques techniques	Complément
Température ambiante	-40 ... 85 °C	
Température de stockage	-40 ... 85 °C	
Humidité relative	100 %	formation de rosée autorisée
CEM	EN 61000-6-2	résistance aux interférences / nuisances
	EN 61000-6-4	perturbation / émission
	ISO 7637-1, -2	impulsions transitoires
	ISO / TR 10605	Décharge électrostatique (E.S.D)
Type de protection	IP67	EN 60529
Test de brouillard salin	niveau de sévérité 3	EN 60068-2-52 (condition environnementale SN)
Résistance aux chocs	500 m/s^2, 11 ms	EN 60068-2-27, demi-sinus, 3 axes (+/-), 3 chocs sur chacun
Résistance aux vibrations	100 m/s^2, 10 ... 2000 Hz	EN 60068-2-6, 3 axes, de chacun 10 cycles

Option, capteur modulaire PURE.MOBILE

capteur d'inclinaison

Caractéristique	Caractéristiques techniques	Complément
Résolution	0.01°	
Plage de mesure	360°	1 axe
	±180°	1 axe
Précision	±0.1°	à 20 °C
	±0.8°	sur toute la plage de température et de mesure max.
Précision du point zéro dérive max.	±0.02 °/K	
Précision du point zéro dérive typique	±0.008 °/K	
Fréquence limite	10 Hz	

Affectation des broches

E12, E12E, E12EE

Signal	PIN
CAN_GND	1
+UB	2
GND	3
CAN_H	4
CAN_L	5

E1

Signal	Couleur de câble E1
CAN_GND	blanc
+UB	marron
GND	vert
CAN_H	jaune
CAN_L	gris

Commande

Tableau de commande

Caractéristique	Références		Spécification	Complément
Interface/protocole	CAN	A	CANopen	
	CANs		CANopen Safety	
Nombre de rotations	1	B	tour simple	
	4096		12 bit	
Arbre creux/diamètre	...	C	10, 12, 15 en mm	
Conditions ambiantes	S	D	Standard	
	SN		boîtier résistant au brouillard salin	
Type de branchement	E1	E	extrémités de câble ouvertes	
	E12		Bus IN/Bus OUT	2 connecteurs M12 5 pôles, codage A, bus de terrain et alimentation reliés à l'intérieur
	E12E		Bus IN	1 connecteur M12 5 pôles, codage A, bus de terrain et alimentation reliés à l'intérieur
	E12EE		Bus IN/Bus IN	1 connecteur M12 5 pôles, codage A, bus de terrain et alimentation séparés
Longueur de câble	...	F	01.0, 02.0, 03.0, 05.0, 10.0 en m	
	OK		sans câble	
Option	0	G	sans	
	DIP		commutateur rotatif, adresse, vitesse en bauds	uniquement pour CANopen, CANopen Safety
	IK1		capteur d'inclinaison, 1 axe	
	IK1R		capteur d'inclinaison redondant, 1 axe	

Clé de commande

WH58MR - [ ] - 16384 - [ ] - [ ] - [ ] - IP67 - R - [ ] - [ ] - SW - [ ]

A B C D E F G

Étendue de la livraison: *WH58MR, Instructions abrégées*

Accessoires, voir:

Carte option DIP	*www.siko-global.com*
Carte option IK1	*www.siko-global.com*
Carte option IK1R	*www.siko-global.com*
Rallonge de câble KV05S0	*www.siko-global.com*
Connecteur Correspondant	*www.siko-global.com*
Connecteur correspondant, 5 pôles, douille	*Clé de commande 84109*
Connecteur correspondant, 5 pôles, douille angulaire	*Clé de commande 83006*
Connecteur terminaison bus, 5 pôles, broche	*Clé de commande 82815*

Sous réserve de modifications techniques • 2021/11/16 • 12:13