Profilo

- Range di misura 0 ... 1000 mm (39.37 Inch)
- pressoché alcuna perdita corsa per montaggio laterale
- Sistema di misura assoluta
- Interfaccia CANopen, analogica: corrente e tensione
- Tensione di esercizio 9 ... 32 VDC
- Resistenza a pressioni fino a 350 bar, picchi di pressione fino a 450 bar
- Elevata flessibilità, grazie al teach-in regolabile su ogni corsa utile
- Elevata compatibilità elettromagnetica (CEM)
- Elevata resistenza agli urti ed alle vibrazioni
- con tecnologia PURE.MOBILE

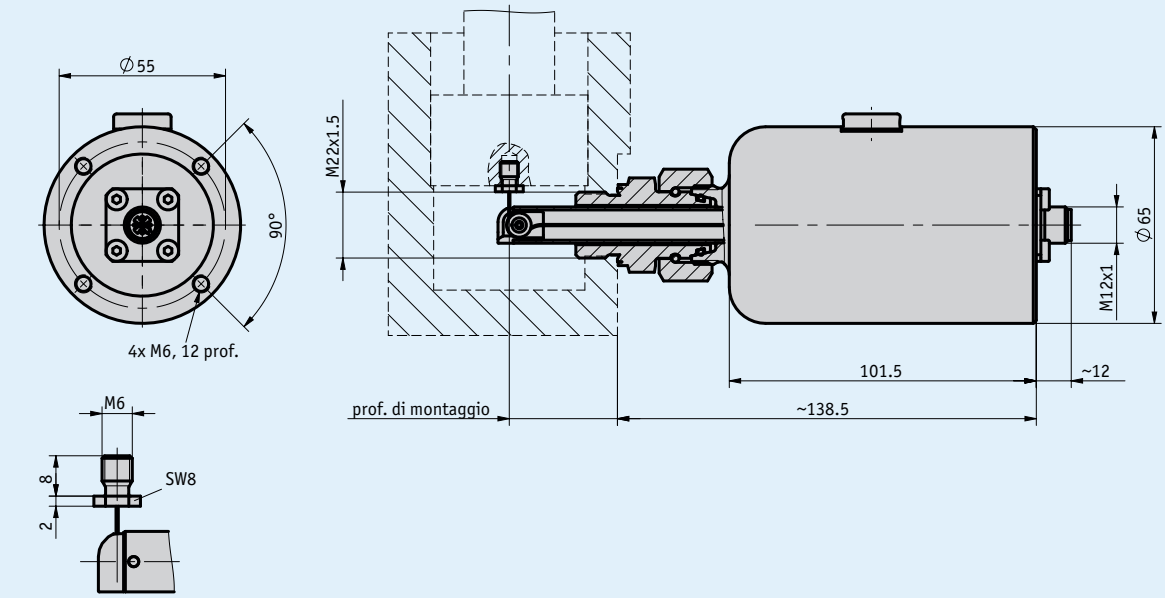

Dati meccanici

Caratteristica	Dati tecnici	Ulteriori informazioni
Corpo	Acciaio inossidabile	Corpo V4A, 1.4404 non rivestito
	Acciaio	Corpo acciaio, 1.7225 non rivestito
Guarnizione	HNBR	Sensore
	Viton	Custodia del connettore a vite V4A
	NBR	Custodia del connettore a vite acciaio
Tipo di filo	ø0.45 mm	Acciaio inossidabile
Forza di estensione	≥2 N	
Accelerazione	≤10 m/s^2	
Peso	~2.1 kg	Corpo V4A senza tubo distanziatore
	~2 kg	Corpo acciaio senza tubo distanziatore

Dati elettrici

Interfaccia analogica

Caratteristica	Dati tecnici	Ulteriori informazioni
Tensione di esercizio	9 ... 32 V DC	con uscita 0 ... 5 V, 0.5 ... 4.5 V, 0.25 ... 4.75 V, 1.0 ... 4.9 V, con protezione da inversione di polarità
	12 ... 32 V DC	in caso di uscita 0 ... 10 V, con protezione da inversione di polarità
	12 ... 32 V DC	con uscita 0 ... 20 mA, 4 ... 20 mA, ma UB > Uresistenza di carico +2.0 V, con protezione da inversione di polarità
Corrente assorbita	<32 mA	senza carico
Potenza assorbita	<0.5 W	senza carico
Ingressi digitali	2	limite ingressi
Livello del segnale in ingresso high	>8.4 V	
Livello del segnale in ingresso low	<2.8 V	
Tensione di uscita	0 ... 10 V	Corrente di carico <1 mA
	0 ... 5 V	Corrente di carico <1 mA
	0.5 ... 4.5 V	Corrente di carico <1 mA
	0.25 ... 4.75 V	Corrente di carico <1 mA
	1 ... 4.9 V	Corrente di carico <1 mA
Corrente di uscita	0 ... 20 mA	resistenza di carico ≤500 Ω
	4 ... 20 mA	resistenza di carico ≤500 Ω
Tolleranza di linearità	±0.25 %	Corsa utile 1000 mm, ±0.5 % range valore uscita ≤15 mV
	±0.5 %	Corsa utile 500 mm
Tempo di assestamento	<150 ms	
Tipo di connessione	1 connettore M12 (codifica A)	a 5 poli, 1 connettore maschio

Interfaccia CANopen

Caratteristica	Dati tecnici	Ulteriori informazioni
Tensione di esercizio	10 ... 30 V DC	con protezione da inversione di polarità
Potenza assorbita	<0.8 W	
Memoria dei parametri	10^5 cicli	applicabile anche alle procedure per la taratura
Tolleranza di linearità	±0.25 %	Corsa utile 1000 mm
	±0.5 %	Corsa utile 500 mm
Interfaccia	ai sensi di ISO 11898, non isolata	CANopen, CiA 301, CiA 305, CiA 406
Indirizzo	1 ... 127	Node-ID, tramite SDO o Layer Setting Service (LSS)
Baud rate	≤1 Mbit/s	
Tempo ciclo	tipico 1.5 ms	
Tempo di assestamento	<150 ms	
Tipo di connessione	1 connettore M12 (codifica A)	a 5 poli, 1 connettore maschio

Dati di sistema

Caratteristica	Dati tecnici	Ulteriori informazioni
Scansione	magnetico	
Risoluzione	12 bit	uscita analogica
Ripetibilità	±0.15 mm	
Range di misura	500 mm	range di misura utilizzabile in modo flessibile tra 0 ... 500 mm
	1000 mm	range di misura utilizzabile in modo flessibile tra 0 ... 1000 mm
Velocità di traslazione	≤1 m/s	
Quota di guasti	235.6 anno/i	Uscita analogica, a 60 °C (MTBF), EN/IEC 61709 (SN 29500)
	253.3 anno/i	CANopen, a 60 °C (MTBF), EN/IEC 61709 (SN 29500)
Omologazione	conforme a E1	Marchio di omologazione UN ECE R10: E1 10 R - 05 8507

Condizioni ambientali

Caratteristica	Dati tecnici	Ulteriori informazioni
Temperatura ambiente	-40 ... 105 °C	Elettronica
	-30 ... 105 °C	Meccanica
Temperatura di stoccaggio	-40 ... 85 °C	
Umidità relativa dell'aria	100 %	formazione di brina ammissibile in stato montato e inserito
Pressione di esercizio	<350 bar	P_n come da ISO 19879
Pressione di sovraccarico	<450 bar	P_{max} come da ISO 19879
Pressione di prova	650 bar	$P_{statica}$ come da ISO 19879
CEM	EN 61326-3.1	esigenze di immunità nell'industria, valore limite d'emissione classe B
	ISO 11452-1, -2, -3, -4, -5	interferenze EUB
	ISO 7637-1, -2	transienti
	ISO 10605	scarica elettrostatica (E.S.D)
Grado di protezione	IP6K9K	ISO 20653, integrato idoneo controconnettore
Resistenza allo shock	1000 m/s^2, 11 ms	EN 60068-2-27, si consiglia supporto aggiuntivo
Resistenza alle vibrazioni	70 m/s^2, 10 Hz ... 2 kHz	EN 60068-2-64, si consiglia supporto aggiuntivo con >150 Hz

Ordine

Tabella ordini

Caratteristica	Dati ordine	Specifica	Ulteriori informazioni
Range di misura	... A	500, 1000 in mm	
Profondità di montaggio	... B	30, 36, 110, 140, 320 in mm	
		altri su richiesta	
Interfaccia	0/5V C	0 ... 5 V	uscita di tensione
	0/10V	0 ... 10 V	uscita di tensione
	0.25/4.75V	0.25 ... 4.75 V	uscita di tensione
	0.5/4.5V	0.5 ... 4.5 V	uscita di tensione
	1.0/4.9V	1.0 ... 4.9 V	uscita di tensione
	0/20mA	0 ... 20 mA	uscita di corrente
	4/20mA	4 ... 20 mA	uscita di corrente
	CAN	CANOpen	
Custodia	St D	Acciaio	
	V4A	Acciaio inossidabile	

Codice di ordinazione

SGH10L - [ ] (A) - [ ] (B) - GW6 - [ ] (C) - [ ] (D) - DS - S

Volume di fornitura: *SGH10L, Guida all'uso*

Per gli accessori si rimanda a:

Tool di programmazione ProTool SGH	*www.siko-global.com*
Prolunga filo SVH	*www.siko-global.com*
Chiave a bussola ZB4008	*www.siko-global.com*
Tornichetto ZB4009	*www.siko-global.com*

Con riserva di modifiche tecniche • 2023/04/21 • 08:46