Perfil

- Especial para diámetros de eje grandes
- Eje hueco máx. Ø 30 mm
- Mecanismo de conteo con 5 décadas y lectura de precisión
- Indicación para „mm“ o „pulgadas“
- Función de lupa para una buena legibilidad
- Opcionalmente con eje de accionamiento de acero fino
- Junta axial, protegida frente al polvo y chorros de agua

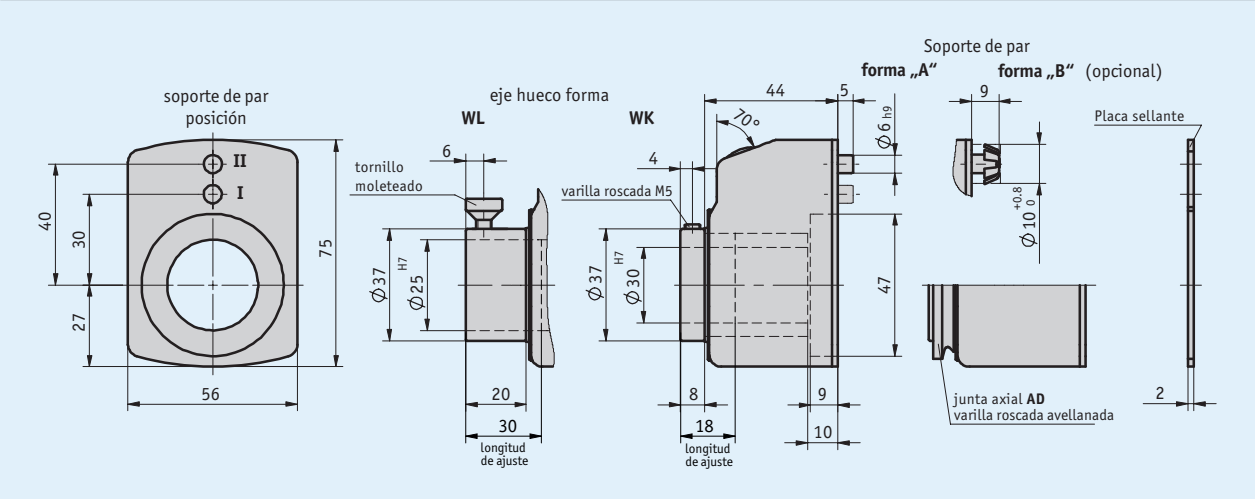

Datos mecánicos

Característica	Datos técnicos	Complemento
Carcasa	plástico, reforzado	
Ventana visual	plástico	vidrio mineral opcional
Mecanismo de conteo	5 décadas, lectura de precisión	
Altura cifras	~7 mm	
Peso	0.1 kg	

Máx. revoluciones

Indicación (tras primer giro)	máx. revoluciones [min^{-1}]
00010	500 (1500)
00015	500 (1000)
00020	500 (750)
00025	500 (600)
00030	500
00040	375
00050	300
00060	250
00080	180
00100	150

Fórmula:

$$\text{máx. revoluciones} = \frac{15000}{\text{indicación tras 1ª revolución}}$$

Revoluciones >500 min^{-1} sólo pueden funcionar durante corto tiempo.

Condiciones ambientales

Característica	Datos técnicos	Complemento
Temperatura ambiente	0 ... 80 °C	

Pedido

Observación de pedido

Indicador	Posición de montaje				Sentido de conteo
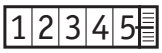	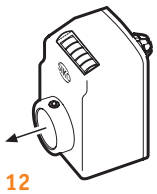 12	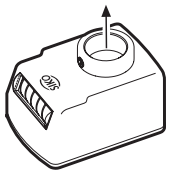 14	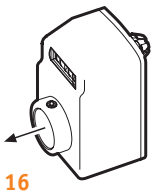 16	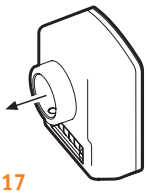 17	

Observación: lo destacado en color naranja son características del pedido.

Tabla de pedidos

Característica	Datos de pedido		Especificación	Complemento
Posición de montaje	...	A	12, 14, 16, 17	ver iconos de la posición de montaje
Indicación tras 1ª revolución	...	B	6/5, 10, 15, 17/5, 20, 25, 30, 39/4, 40, 50, 60, 80, 100	/5 = valor de cálculo no mostrado
			otros a demanda	
Posición de la coma	0	C	0 = 00000	
	1		1 = 0000.0	
	2		2 = 000.00	
	3		3 = 00.000	
	4		4 = 0.0000	
Sentido de conteo	i	D	valores ascendentes en sentido agujas del reloj	
	e		valores ascendentes en contra agujas del reloj	
Eje hueco/diámetro	...	E	30, 25	
	...		VA30	acero fino inoxidable
	...		RH10, RH12, RH14, RH16, RH20, RH25	casquillos reductores
Eje hueco/modelo	WK	F	eje hueco corto	no con eje hueco/diámetro "25"
	WL		wje hueco largo	sólo con eje hueco/diámetro "25"
Brazo de par/posición	I	G	capa I	
	II		capa II	
Color	0	H	naranja RAL 2004	
	S		negro RAL 9005	
Junta axial	OAD	I	sin junta axial	
	AD		con junta axial	

Clave de pedido

DA10 - [ ] - [ ] - [ ] - [ ] - [ ] - [ ] - A - [ ] - [ ] - K - [ ] - BP

A B C D E F G H I

Volumen del suministro: *DA10*

Los accesorios los puede encontrar:
Casquillo reductor RH *www.siko-global.com*

Reservado el derecho a introducir modificaciones técnicas • 2016/11/21 • 12:23