Placa de apriete KP04
Accesorios para indicador de posición DA04

Perfil

- Para diámetros de eje de 8 ... 15 mm
- Posición seleccionable de la palanca de apriete
- Montaje y reequipamiento sencillo

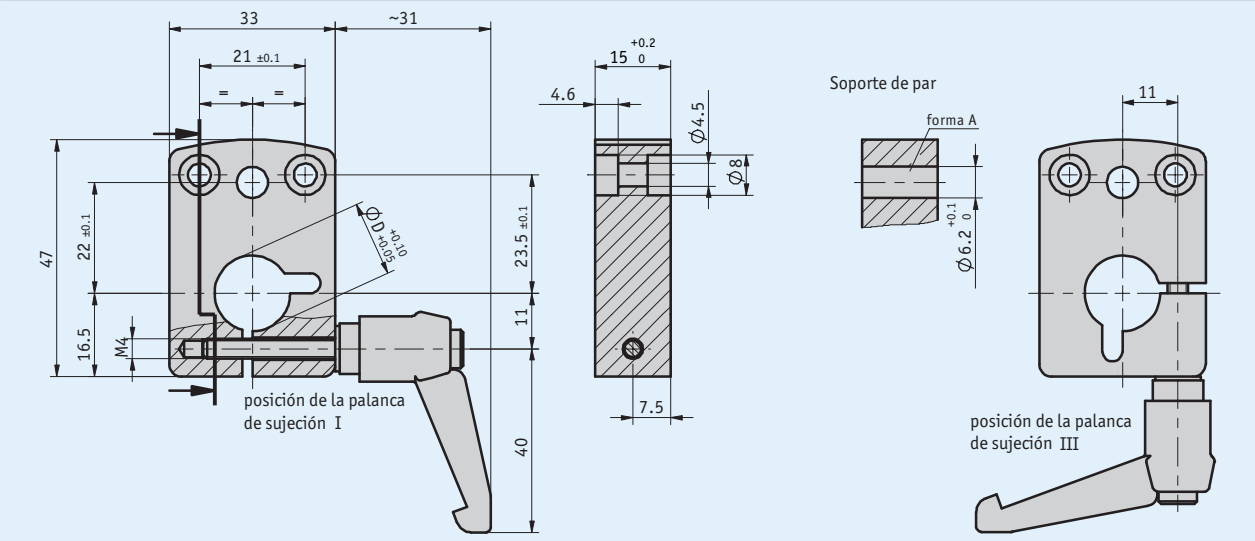

Datos mecánicos

Característica	Datos técnicos	Complemento
Carcasa	aluminio anodizado	
Palanca de apriete	plástico, de trinquete	

Pedido

- **Tabla de pedidos**

Característica	Datos de pedido		Especificación	Complemento
Perforación/diámetro	...	A	8, 10, 12, 14, 15 en mm	
			otros a demanda	
Palanca de sujeción/posición	I	B	capa I	
	III		capa III	

- **Clave de pedido**

KP04 - [ ] - [ ] - A
A B

Volumen del suministro: *KP04*

Reservado el derecho a introducir modificaciones técnicas • 2016/11/21 • 12:31